平成27年度天皇杯・皇后杯全日本バレーボール選手権大会 福岡県ラウンド

男子の部

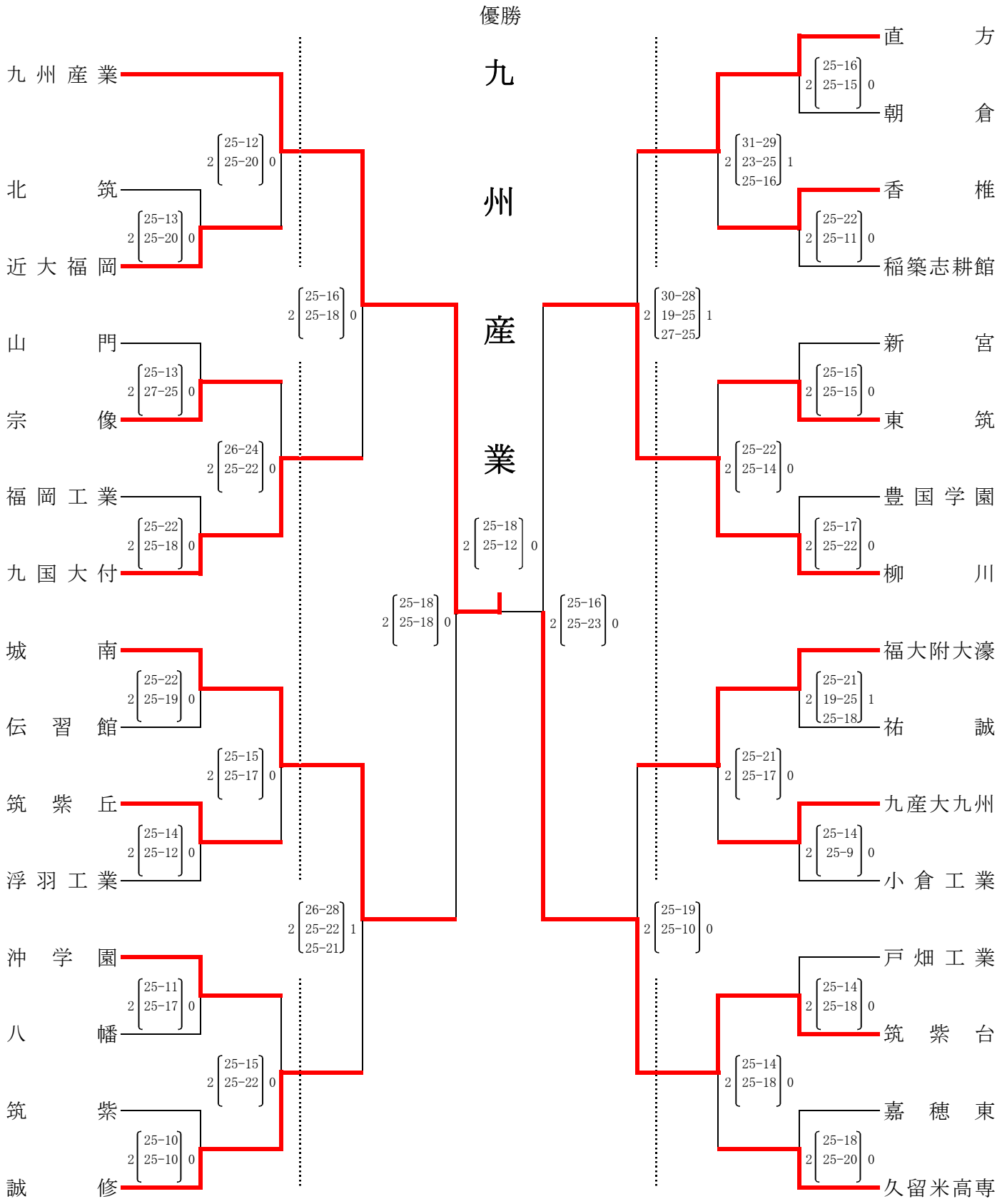

平成27年度天皇杯・皇后杯全日本バレーボール選手権大会 福岡県ラウンド
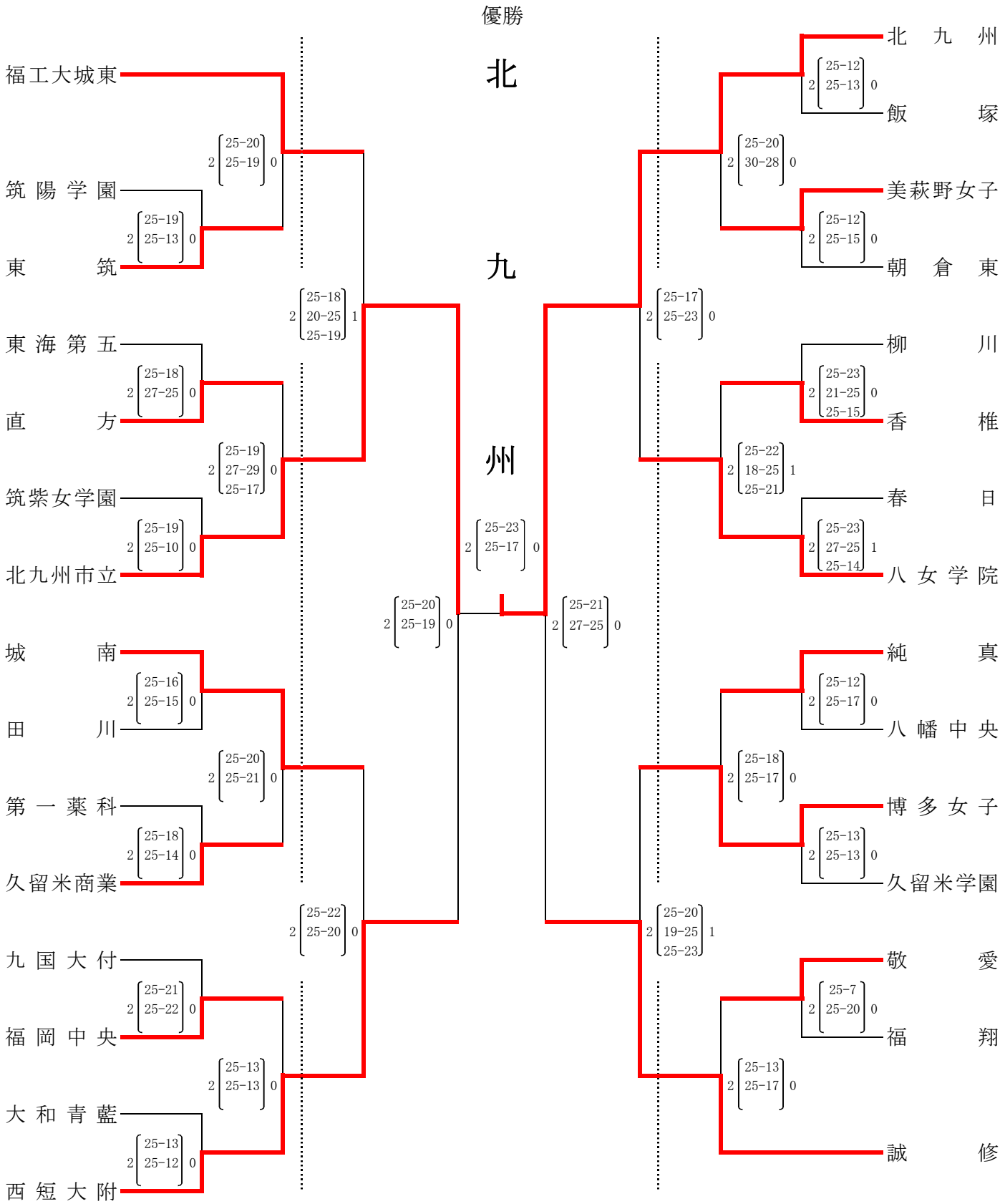
女子の部